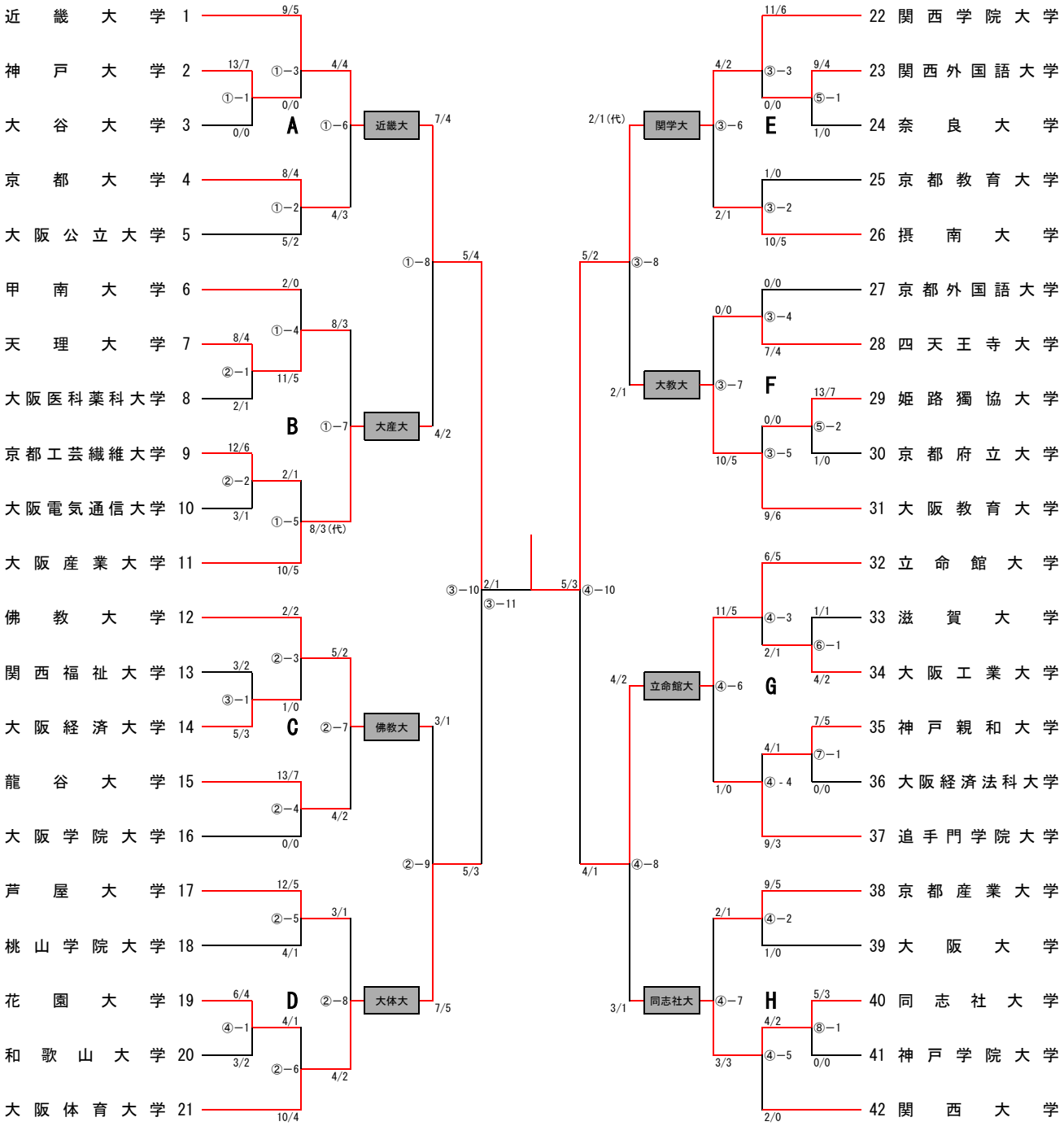第72回関西学生剣道優勝大会