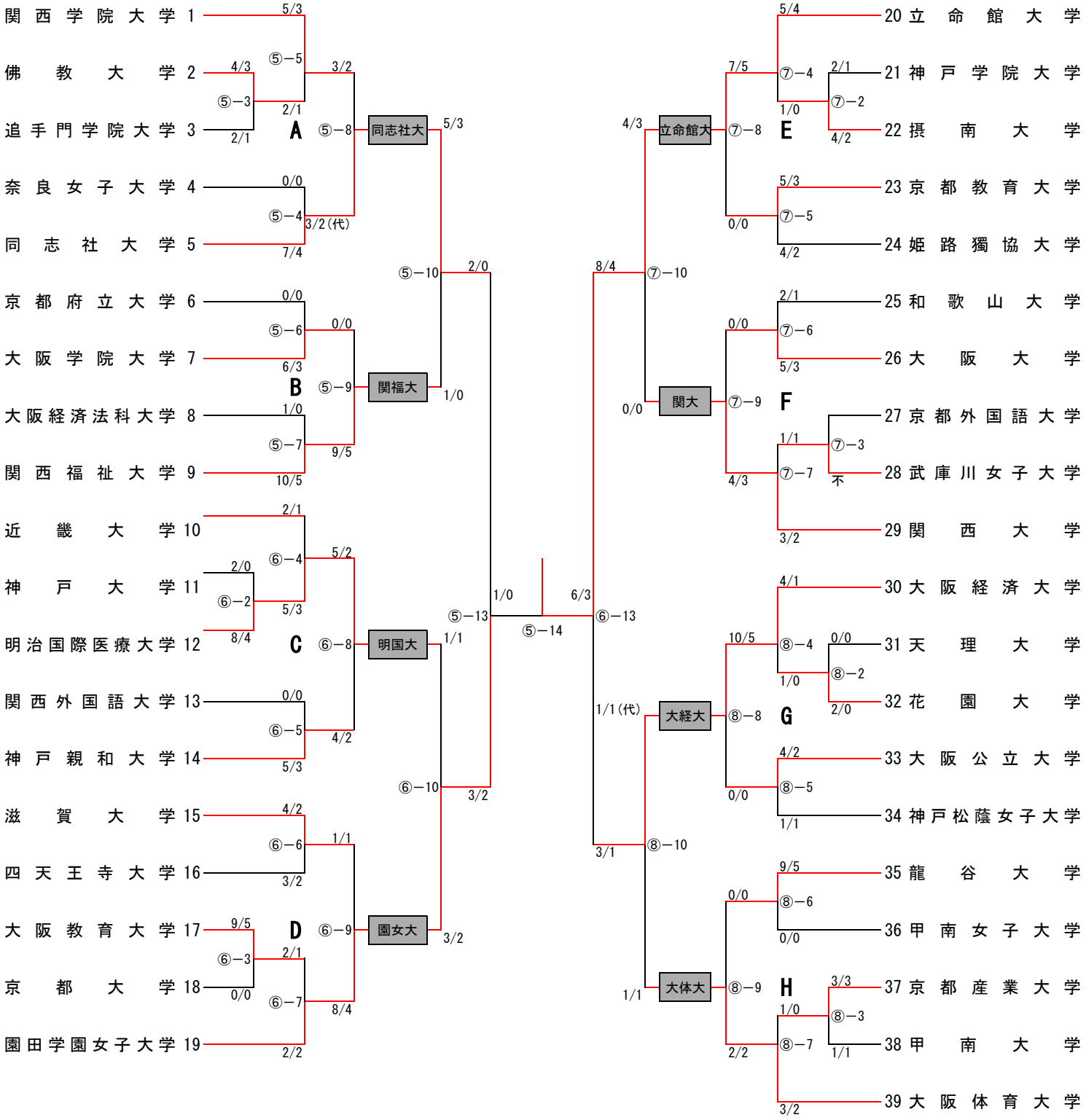第48回関西女子学生剣道優勝大会